万 華 鏡 作 り【自主活動】

1 活動のねらい

手軽におもちゃを製作することを通して，創作する喜びを味わいます。また，自分が作ったもので遊ぶ楽しさを体験します。

2 活動の概要

まんげきょうつくりセットできれいな万華鏡を作ります。

3 人数・時間・場所

(1) **人数** ２名～１００名程度
(2) **対象** 幼児～
(3) **期間** 通年
(4) **時間** 1時間程度
(5) **場所** 室内（研修室等）

4 料 金

１個 ３００円

※支払いは，活動終了後（実施人数確定後）事務室で請求書を発行しますので，現金払い，コンビニ払い又は銀行振込のいずれかで支払いをしてください。

5 指導について

(1) 活動は，用具貸出後，自主活動となります。「万華鏡の作り方」を参考に，事前指導を行うことにより，円滑な活動ができます。

(2) 創作活動を計画する場合，指導依頼申込書「２ 創作活動」の記入欄に，指導依頼日及び時間，創作活動名（プログラム名），実施人数，対象年齢（学年）を記入し，利用申込書と一緒に提出してください。

6 準備する物

区 分	内 容
交流の家	・材料（セット） ・用具一式（のり，はさみ，セロテープ，マジック）

7 活動の流れ

活動の流れ	内 容
物品借用	・代表者が材料と用具一式を受け取る。（事務室） ・材料（まんげきょうつくりセット），用具一式（のり，はさみ，セロテープ，マジック）
創作説明	・代表者が創作の手順，安全管理について全体に説明する。
創作開始	・創作（引率者は安全について観察）
活動終了	・用具一式がそろっているかを確認する。 ・研修場所を清掃する。 ・借用物品を確認し，事務室に返却する。

8 実施上の留意点

(1) はさみの取り扱いに注意してください。
(2) セロファンやモールは大きく切った方が模様がはっきり出てきれいに見えます。

万華鏡の作り方

①千代紙にのりを薄くつけて、紙管に巻きつけて貼ります。

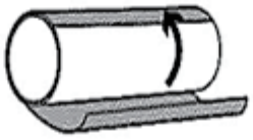

②ミラーについているフィルムをすべてはがします。

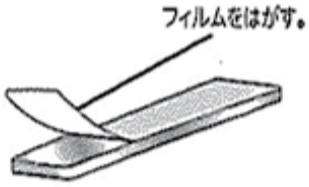

③ミラーのきれいに映らない方の面を揃えて並べ、セロハンテープでとめます。

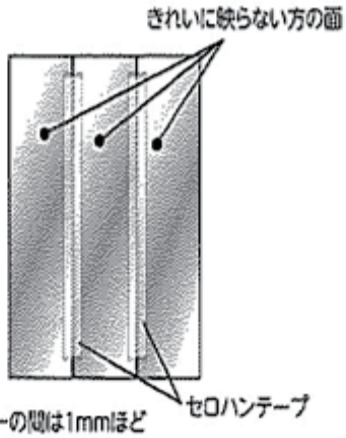

※ミラーの間は1mmほどあけておく。

④三角の筒状になるように組み立て、セロハンテープでとめます。

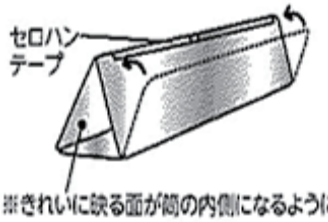

※きれいに映る面が筒の内側になるように。

⑤紙管に差し込みます。

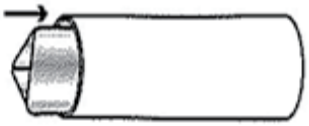

⑥カラーセロハンやカラーモールを切ったものと、おはじきをトレーに入れます。

※入れすぎないように注意してください。

⑦フタをします。

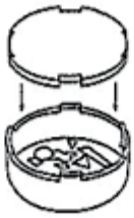

⑧キャップ(下)にはめ込みます。

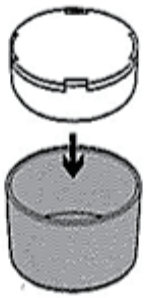

⑨紙管にキャップ(上)と⑧で作ったキャップ(下)をはめ込みます。

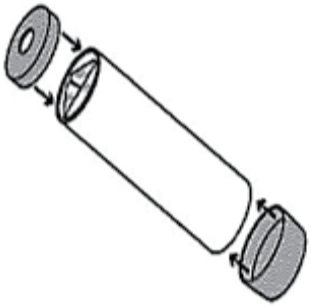

注意

柄は大きく切るとのぞいた時にきれいに見えます。

小さく切りすぎると・・・
下に模様がたまってのぞいても変化が少ない。

大きく切ると・・・
模様がハッキリ出てきれい!